Dane aktualne na dzień: 23-11-2026 22:46

Link do produktu: https://sklep-metalowy.pl/m8-nakretka-szesciokatna-din-934a2-70-p-667.html



M8 Nakrętka sześciokątna - DIN 934/A2-70

Cena brutto	**0,18 zł**
Cena netto	**0,15 zł**
Dostępność	**Dostępny**

Opis produktu

Nakrętka sześciokątna wykonana ze stali nierdzewnej.

Specyfikacja techniczna

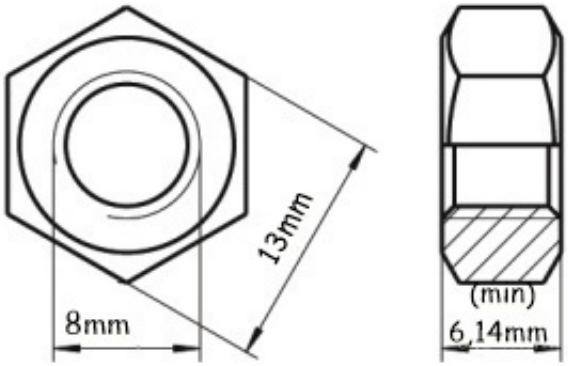

Średnica gwintu	8 mm
Wysokość nakrę	6,14 mm

tki	
Szerokość nakrętki pod klucz	13 mm
DIN	934
PN	8214 4
ISO	4032
AISI/ATSM	304
Gatunek stali	A2
Symbol stali	X5CrNi18-10
Numer stali	1.4301