Dane aktualne na dzień: 23-11-2026 22:47

Link do produktu: https://sklep-metalowy.pl/m8-nakretka-szesciokatna-din-934109-p-1377.html



M8 Nakrętka sześciokątna - DIN 934/10.9

Cena brutto	**0,11 zł**
Cena netto	**0,09 zł**
Dostępność	**Dostępny**
Kod producenta	**B**

Opis produktu

Nakrętka sześciokątna wykonana ze stali niskowęglowej o twardości 10.9.

Uwaga!!!

Nakrętka występuje w dwóch wariantach - ocynkowana oraz czarna, w celu wybrania konkretnego rodzaju prosimy skontaktować się z nami.

Specyfikacja techniczna

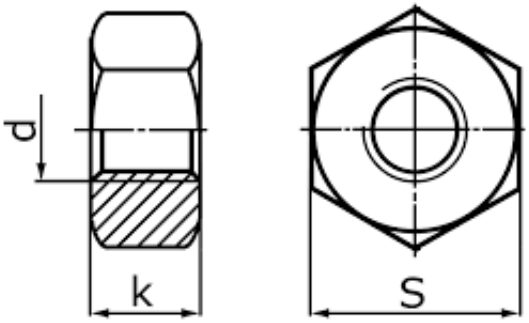

Średnica gwintu (d)	8 mm
Wysokość nakrętki (k)	6,14 mm
Szerokość pod klucz (S)	13 mm
DIN	934
PN	82144
ISO	4032
Klasa twardości	10.9