Dane aktualne na dzień: 23-11-2026 22:38

Link do produktu: https://sklep-metalowy.pl/m8-nakretka-kolpakowa-slepa-din-917a2-70-p-701.html



M8 Nakrętka kołpakowa ślepa - DIN 917/A2-70

Cena brutto	**0,54 zł**
Cena netto	**0,44 zł**
Dostępność	**Dostępny**

Opis produktu

Nakrętka kołpakowa ślepa wykonana ze stali nierdzewnej.

Specyfikacja techniczna

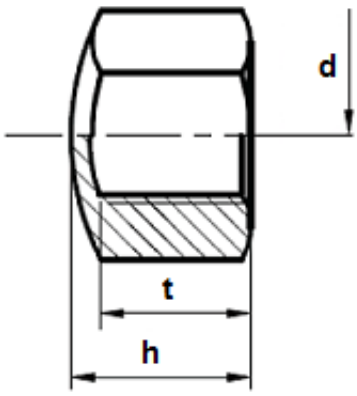

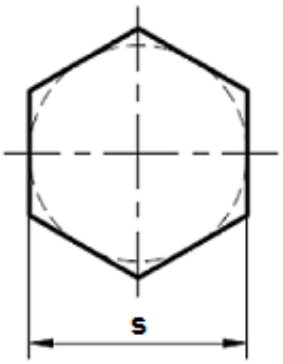

d	8 mm
h	12 mm
s	13 mm

t	9,5 mm
DIN	917
PN	82182
ISO	-
AISI/ATSM	304
Gatunek stali	A2
Symbol stali	X5CrNi18-10
Numer stali	1.4301