Dane aktualne na dzień: 23-11-2026 22:38

Link do produktu: https://sklep-metalowy.pl/m8-nakretka-kolpakowa-din-1587a2-70-p-697.html



# M8 Nakrętka kołpakowa - DIN 1587/A2-70

| | |
|---|---|
| Cena brutto | **0,31 zł** |
| Cena netto | **0,25 zł** |
| Dostępność | **Dostępny** |

## Opis produktu

Nakrętka kołpakowa wykonana ze stali nierdzewnej.

## Specyfikacja techniczna

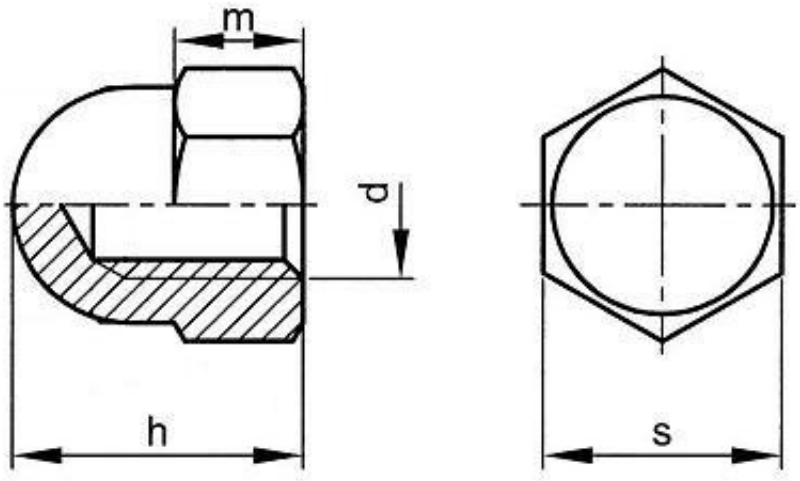


| | |
|---|---|
| d | 8 mm |
| h | 15 mm |
| m | 6,5 mm |

| | |
|---|---|
| s | 13 mm |
| DIN | 1587 |
| PN | 82181 |
| ISO | - |
| AISI/ATSM | 304 |
| Gatunek stali | A2 |
| Symbol stali | X5CrNi18-10 |
| Numer stali | 1.4301 |