Dane aktualne na dzień: 23-11-2026 22:46

Link do produktu: https://sklep-metalowy.pl/m6-podkladka-sprezysta-din-127a2-70-p-738.html



M6 Podkładka sprężysta - DIN 127/A2-70

Cena brutto	**0,07 zł**
Cena netto	**0,06 zł**
Dostępność	**Dostępny**

Opis produktu

Podkładka sprężysta wykonana ze stali nierdzewnej.

Specyfikacja techniczna

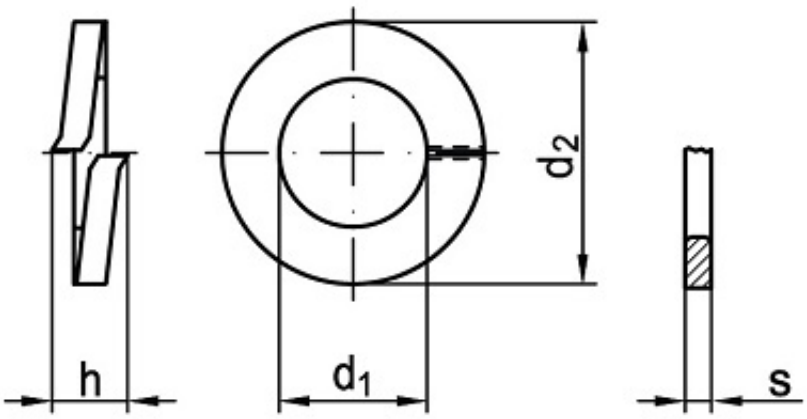

d_1	6,1 mm
d_2	11,8 mm
h	3,2 m

	m
s	1,6 mm
DIN	127
PN	82008
ISO	-
AISI/ATSM	304
Gatunek stali	A2
Symbol stali	X5CrNi18-10
Numer stali	1.4301