Dane aktualne na dzień: 23-11-2026 22:47

Link do produktu: https://sklep-metalowy.pl/m24x15-nakretka-samokontrujaca-drobnozwojna-din-985109-ocynkowana-p-1523.html



M24x1.5 Nakrętka samokontrująca drobnozwojna - DIN 985/10.9 (ocynkowana)

Cena brutto	**3,90 zł**
Cena netto	**3,17 zł**
Dostępność	**Dostępny**
Kod producenta	**B**

Opis produktu

Nakrętka samokontrująca drobnozwojna wykonana ze stali niskowęglowej ocynkowanej o twardości 10.9.

Specyfikacja techniczna

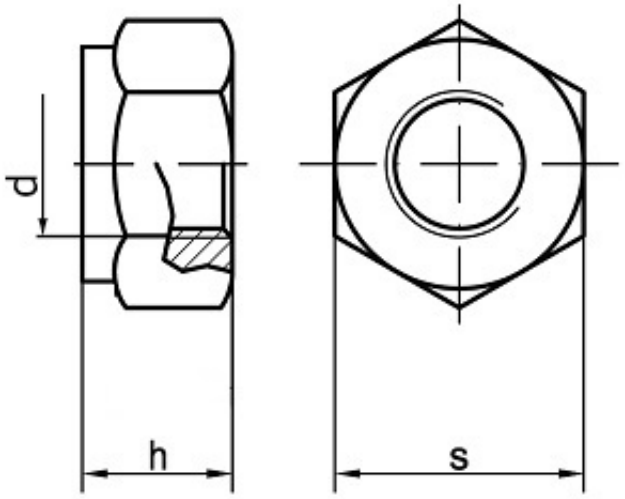

Średnica gwintu (d)	24 mm
Wysokość nak	24 mm

rętki (h)	
Szerokość pod klucz (s)	36 mm
DIN	985
ISO	10511
PN	82175
Klasa twardości	10.9
Skok gwintu	1.5