Dane aktualne na dzień: 23-11-2026 22:47

Link do produktu: https://sklep-metalowy.pl/m24-podkladka-sprezysta-zabkowana-pogrubiana-schnorr-vsstal-ocynkowana-galwanicznie-p-1596.html

M24 Podkładka sprężysta ząbkowana pogrubiana Schnorr VS/Stal ocynkowana galwanicznie

Cena brutto	**2,50 zł**
Cena netto	**2,03 zł**
Dostępność	**Dostępny**

Opis produktu

Podkładka sprężysta ząbkowana pogrubiana Schnorr typ VS, stal ocynkowana galwanicznie.

Specyfikacja techniczna

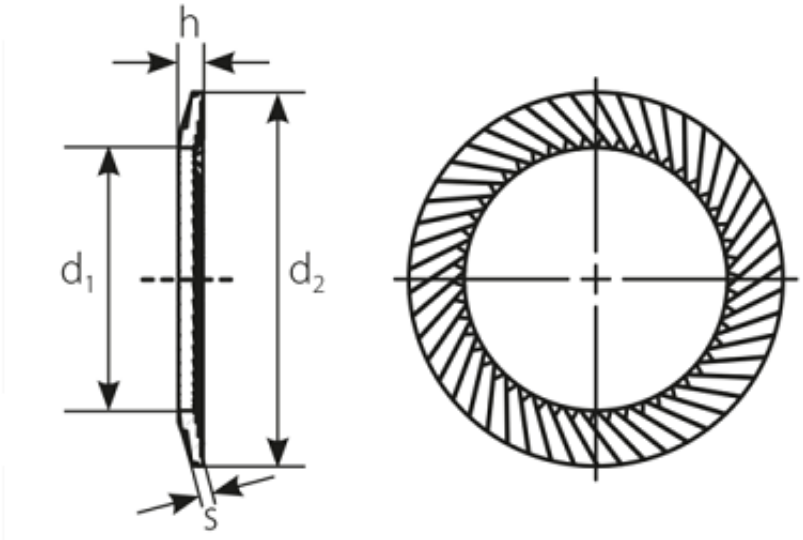

Typ podkładki	VS
d1	25,6 mm
d2	36 mm

h	3,4 mm
s	2,5 mm