Dane aktualne na dzień: 23-11-2026 22:47

Link do produktu: https://sklep-metalowy.pl/m20-podkladka-sprezysta-zabkowana-pogrubiana-schnorr-vsstal-ocynkowana-galwanicznie-p-1595.html

M20 Podkładka sprężysta ząbkowana pogrubiana Schnorr VS/Stal ocynkowana galwanicznie

Cena brutto	**1,70 zł**
Cena netto	**1,38 zł**
Dostępność	**Dostępny**

Opis produktu

Podkładka sprężysta ząbkowana pogrubiana Schnorr typ VS, stal ocynkowana galwanicznie.

Specyfikacja techniczna

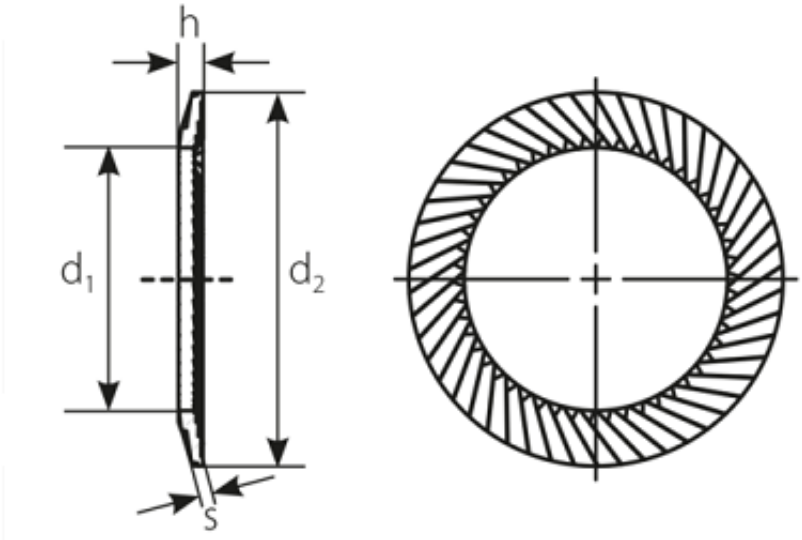

Typ podkładki	VS
d1	21 mm
d2	30 mm
h	2,8

	mm
s	2,0 mm