Dane aktualne na dzień: 23-11-2026 22:38

Link do produktu: https://sklep-metalowy.pl/m16-nakretka-samokontrujaca-din-985a2-70-p-687.html



M16 Nakrętka samokontrująca - DIN 985/A2-70

Cena brutto	**1,50 zł**
Cena netto	**1,22 zł**
Dostępność	**Dostępny**

Opis produktu

Nakrętka samokontrująca wykonana ze stali nierdzewnej.

Specyfikacja techniczna



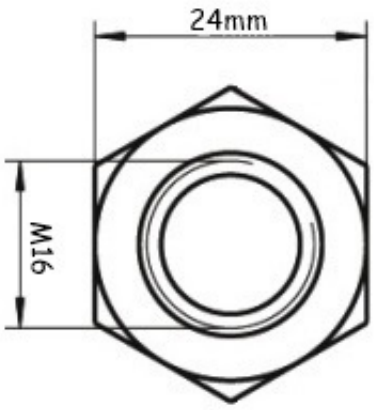

Średnica gwintu	16 mm
Wysokość na	16 mm

krętki	
Szerokość pod klucz	24 mm
DIN	985
PN	82175
ISO	10511
AISI/ATSM	304
Gatunek stali	A2
Symbol stali	X5CrNi18-10
Numer stali	1.4301