Dane aktualne na dzień: 23-11-2026 22:47

Link do produktu: https://sklep-metalowy.pl/m12-podkladka-sprezysta-zabkowana-pogrubiana-schnorr-vsstal-ocynkowana-galwanicznie-p-1593.html

M12 Podkładka sprężysta ząbkowana pogrubiana Schnorr VS/Stal ocynkowana galwanicznie

Cena brutto	**0,45 zł**
Cena netto	**0,37 zł**
Dostępność	**Dostępny**

Opis produktu

Podkładka sprężysta ząbkowana pogrubiana Schnorr typ VS, stal ocynkowana galwanicznie.

Specyfikacja techniczna

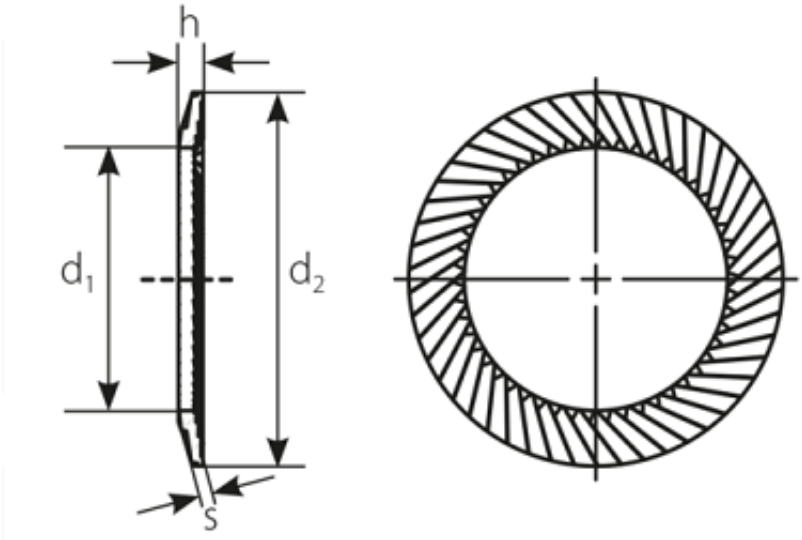

Typ podkładki	VS
d1	13 mm
d2	18 mm
h	2,1

	mm
s	1,5 mm