Dane aktualne na dzień: 23-11-2026 22:38

Link do produktu: https://sklep-metalowy.pl/m10-podkladka-sprezysta-din-127a2-70-p-740.html



M10 Podkładka sprężysta - DIN 127/A2-70

Cena brutto	**0,12 zł**
Cena netto	**0,10 zł**
Dostępność	**Dostępny**

Opis produktu

Podkładka sprężysta wykonana ze stali nierdzewnej.

Specyfikacja techniczna

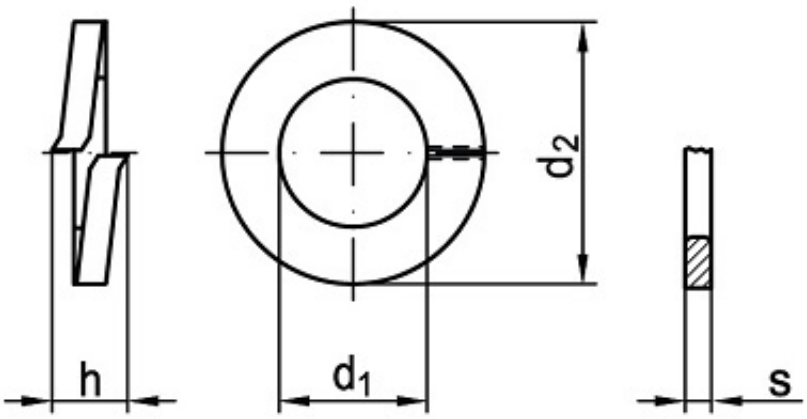

d_1	10,2 mm
d_2	18,1 mm
h	4,4

	mm
s	2,2 mm
DIN	127
PN	82008
ISO	-
AISI/ATSM	304
Gatunek stali	A2
Symbol stali	X5CrNi18-10
Numer stali	1.4301