Dane aktualne na dzień: 23-11-2026 22:47

Link do produktu: https://sklep-metalowy.pl/m10-nakretka-szesciokatna-din-934a2-70-p-668.html



M10 Nakrętka sześciokątna - DIN 934/A2-70

Cena brutto	**0,40 zł**
Cena netto	**0,33 zł**
Dostępność	**Dostępny**

Opis produktu

Nakrętka sześciokątna wykonana ze stali nierdzewnej.

Specyfikacja techniczna

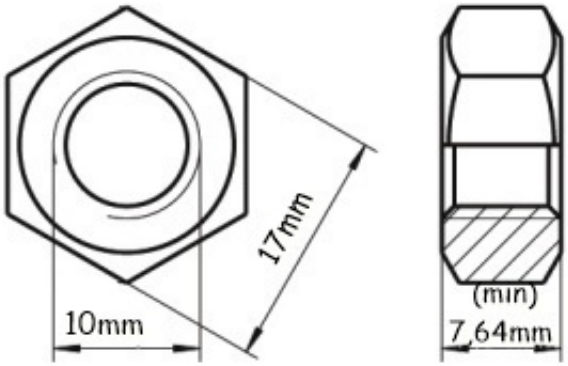

Średnica gwintu	10 mm
Wysokość nakrę	7,64 mm

tki	
Szerokość nakrętki pod klucz	17 mm
DIN	934
PN	8214 4
ISO	4032
AISI/ATSM	304
Gatunek stali	A2
Symbol stali	X5CrNi18-10
Numer stali	1.4301