Dane aktualne na dzień: 23-11-2026 22:47

Link do produktu: https://sklep-metalowy.pl/m10-nakretka-samokontrujaca-din-985109-ocynkowana-p-1433.html



M10 Nakrętka samokontrująca - DIN 985/10.9 (ocynkowana)

Cena brutto	**0,39 zł**
Cena netto	**0,32 zł**
Dostępność	**Dostępny**
Kod producenta	**B**

Opis produktu

Nakrętka samokontrująca wykonana ze stali niskowęglowej ocynkowanej o twardości 10.9.

Specyfikacja techniczna

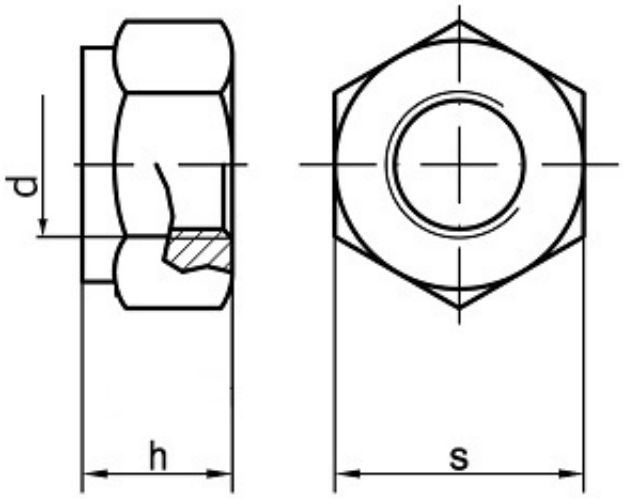

Średnica gwintu (d)	10 mm
Wysokość nakrętki	10 mm

(h)	
Szerokość pod klucz (s)	17 mm
DIN	985
ISO	10511
PN	82175
Klasa twardości	10.9