Dane aktualne na dzień: 23-11-2026 22:38

Link do produktu: https://sklep-metalowy.pl/m10-nakretka-lacznikowa-din-6334a2-70-p-707.html



M10 Nakrętka łącznikowa - DIN 6334/A2-70

Cena brutto	**3,07 zł**
Cena netto	**2,50 zł**
Dostępność	**Dostępny**

Opis produktu

Nakrętka łącznikowa wykonana ze stali nierdzewnej.

Specyfikacja techniczna

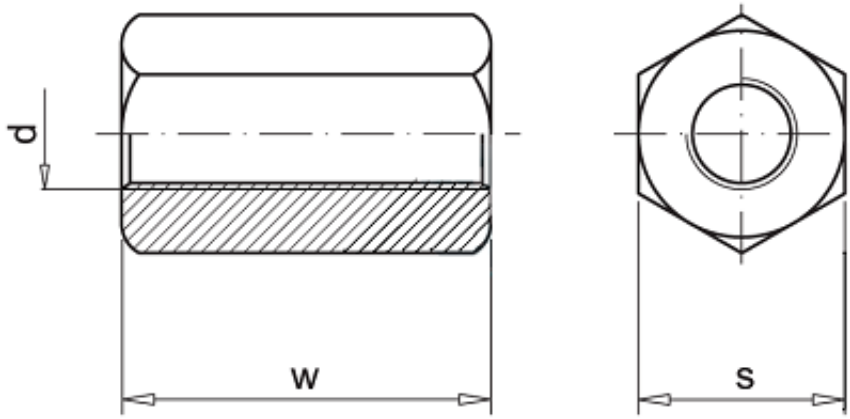

d	10 mm
s	17 mm
w	30 mm
DIN	6334
PN	-
ISO	-

AISI/ATSM	304
Gatunek stali	A2
Symbol stali	X5CrNi18-10
Numer stali	1.4301