Dane aktualne na dzień: 23-11-2026 22:46

Link do produktu: https://sklep-metalowy.pl/5-2x19-podkladka-epdm-din-9055a2-70-p-748.html



5,2x19 Podkładka EPDM - DIN 9055/A2-70

Cena brutto	**0,27 zł**
Cena netto	**0,22 zł**
Dostępność	**Dostępny**

Opis produktu

Podkładka EPDM wykonana ze stali nierdzewnej.

Specyfikacja techniczna

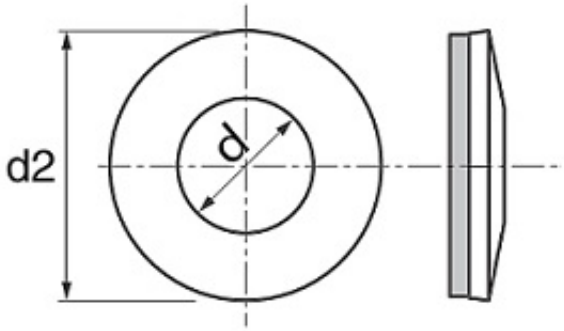

d	5,2 mm
d_2	19 mm
DIN	9055
PN	-
ISO	-
AISI/ATSM	304
Gatunek stali	A2
Symbol stali	X5CrNi 18-10
Numer stali	1.4301